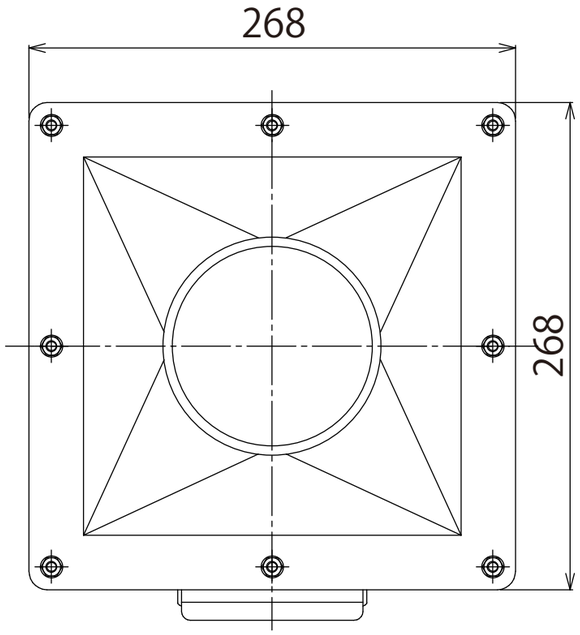
268
268

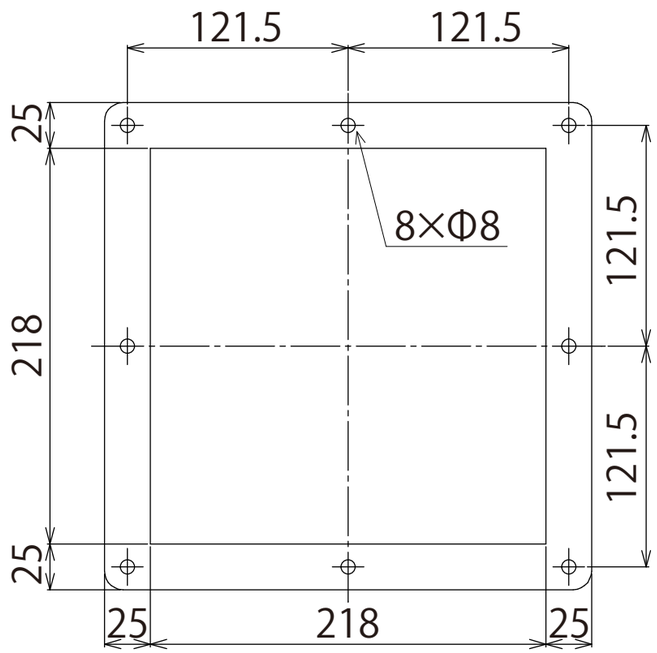
121.5
121.5
25
218
25
8×Φ8
121.5
121.5
25
218
25

E-F 矢視図

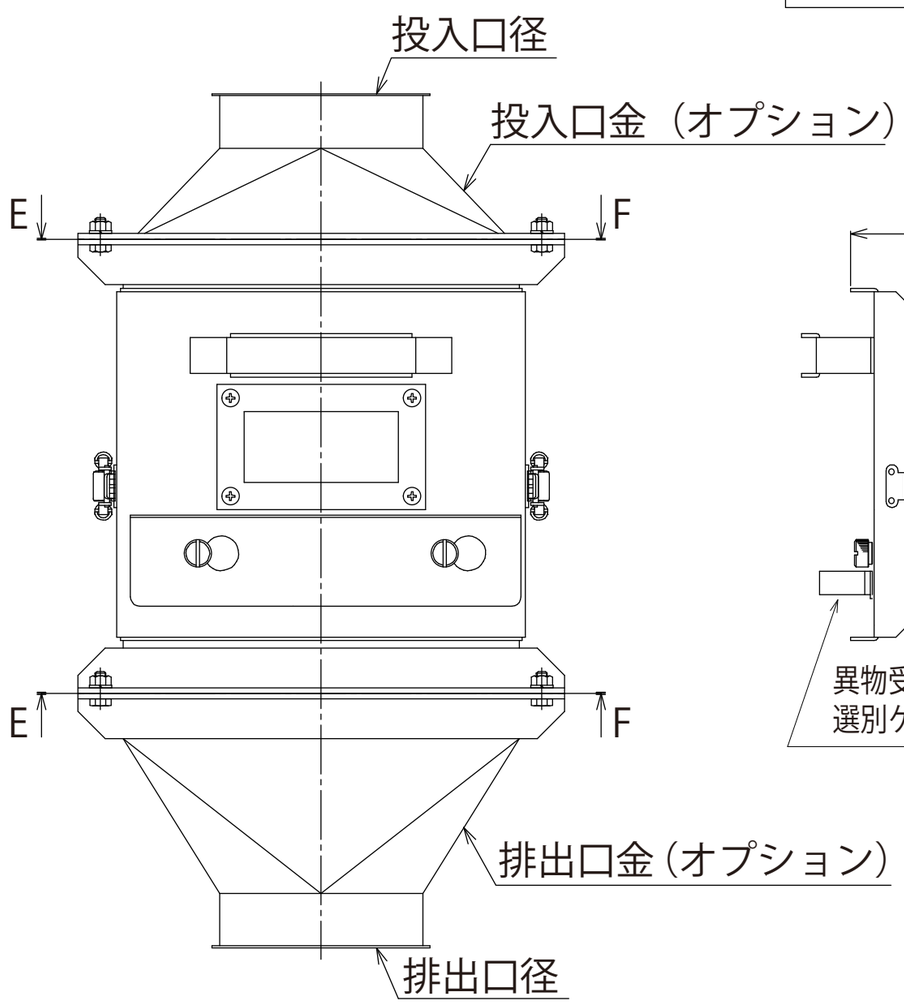
投入口径
投入口金（オプション）
E
F
E
F
排出口金（オプション）
排出口径

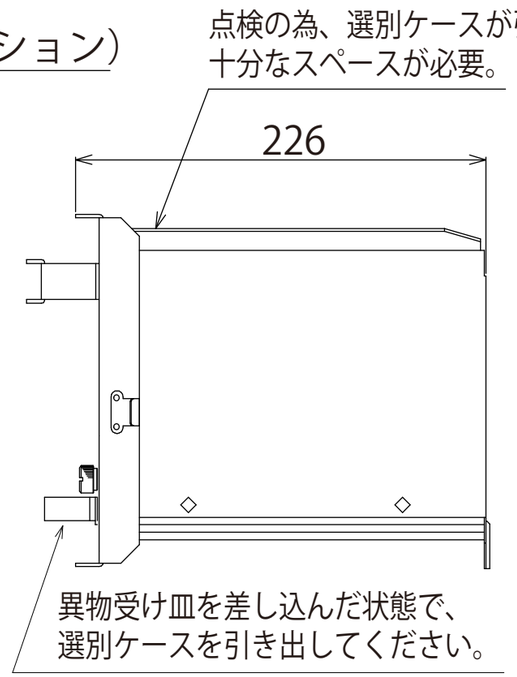
点検の為、選別ケースが引き出せる
十分なスペースが必要。
226
異物受け皿を差し込んだ状態で、
選別ケースを引き出してください。

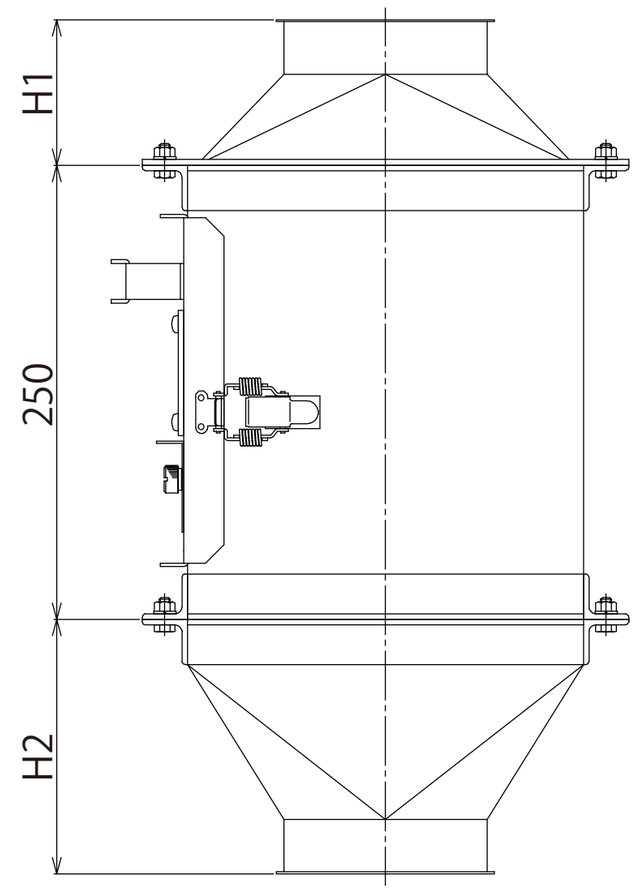
H1
250
H2